ECO 400

HUBLOT BASIC

Corps: en thermoplastique blanc ou noir
Diffuseur en verre ou polycarbonate prismatique
1/4 de tour IK07

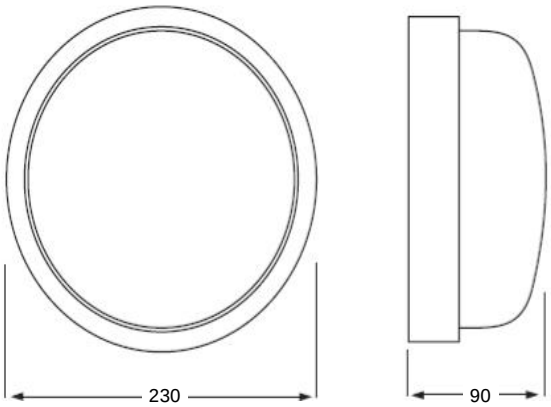

	code	puissance	lampe/douille
Luminaires diffuseur Verre à équiper	423.E27.V		E27
Luminaires avec lampes fluo compactes (fournies)	423.E27.V.18	18W / 2700K	E27 / 1050lm
Ampoule longue durée (minuterie) 15 000h	423.E27.V.20	20W / 2700K	E27 / 1155lm
Diffuseur en verre	423.E27.V.23	23W / 2700K	E27 / 1375lm
Luminaires diffuseur Polycarbonate à équiper	423.E27.P		E27
Luminaires avec lampes fluo compactes (fournies)	423.E27.P.18	18W / 2700K	E27 / 1050lm
Ampoule longue durée (minuterie) 15 000h	423.E27.P.20	20W / 2700K	E27 / 1155lm
Diffuseur en polycarbonate	423.E27.P.23	23W / 2700K	E27 / 1375lm

▪ ***Existe en 2 couleurs :*** Blanc Noir

▪ ***Certification : EN****.60598-1-2*

**** plus d'info***

Pour optimiser la durée de vie des lampes fluo compactes nous recomandons le réglage de la temporisation entre 10 et 15 min