Plafonniers

ECLAIRAGE LED

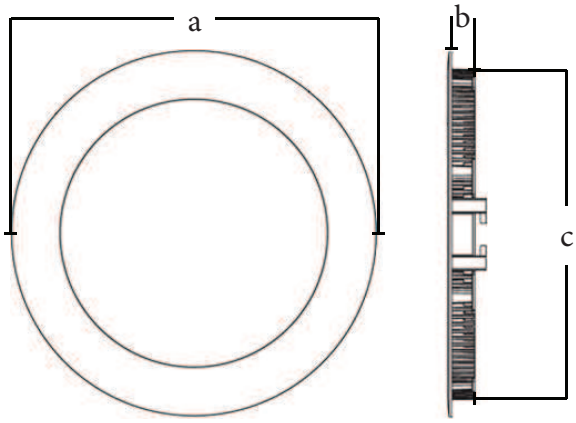

(a) x (b) x(c)
12w - 180mm x 165mm x 20mm
16w - 240mm x 215mm x 20mm

85 - 265v AC	RoHS	CE	HG 0.0mg		IRC > 80	Garantie 2ans

12w

Led	Tension (v)	Puissance (w)	angle (°)	Couleur (°K)	Intensité lumineuse (lm)
Epistar	85-265	12w	120	3000	1100lm
Epistar	85-265	12w	120	4000	1100lm

16w

Led	Tension (v)	Puissance (w)	angle (°)	Couleur (°K)	Intensité lumineuse (lm)
Epistar	85-265	16w	120	3000	1600lm
Epistar	85-265	16w	120	4000	1600lm

100 Lm/W efficacité énergétique